LL300 SERIE
LED-SCHEINWERFER

Grothe GmbH • Löhestr.22 • D-53773 Hennef • Tel: +49 (0) 22 42 - 88 90 - 0 • Fax: (0) 22 42 - 88 90 - 36 • info@grothe.de • www.grothe.de

Spezifikationen:

1. Stromzufuhr: 220-240V / 50Hz
2. Beleuchtung: LL300M...: 6 HOCHLEISTUNGS-LEDs
   LL300A...: 15 HOCHLEISTUNGS-LEDs

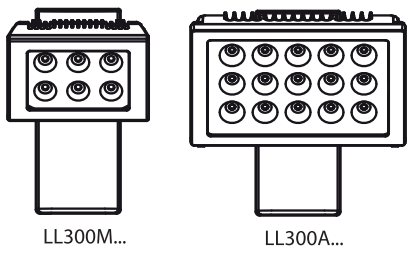

Lampenkopf:
Der Lampenkopf kann wie in nachstehendem Diagramm gezeigt um 180 Grad und ebenso nach links und rechts oder oben und unten gerichtet werden.

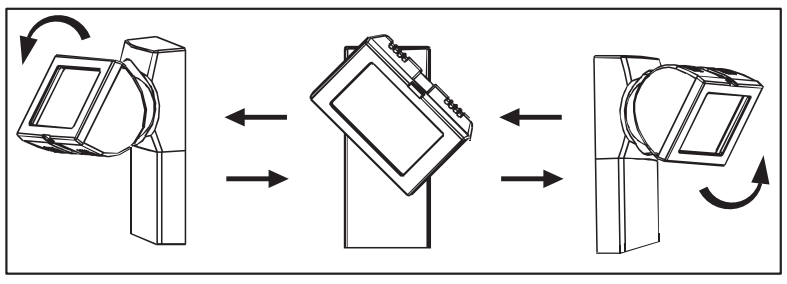

Installation:

Warnung: Dieses Gerät darf nur durch eine qualifizierte Elektrofachkraft installiert werden. Der Einbau muss nach den örtlichen Bauvorschriften und den in diesem Handbuch enthaltenen Anleitungen erfolgen. Schalten Sie den Strom am Stromkreisunterbrecher oder Sicherungskasten aus,und stellen Sie sicher, dass der Strom vor dem Einbau abgestellt ist. Wenn Sie irgendwelche Zweifel in Bezug auf das Einbauverfahren haben, fragen Sie bitte eine qualifizierte Elektrofachkraft.

1. Das Gerät wird wettergeschützt vertikal an einer Wand angebracht (Abbildung F, G).
2. Bringen Sie die Lampe NICHT in der Nähe von irgendwelchen entflammbaren Oberflächen an, da die Lampe sehr heiß werden kann.
   Halten Sie die Lampe in einem Abstand von mindestens 80mm entfernt von Wänden, um eine ausreichende Luftspalte zu gewährleisten.

WARNUNG: HEISSE OBERFLÄCHE, NICHT BERÜHREN.

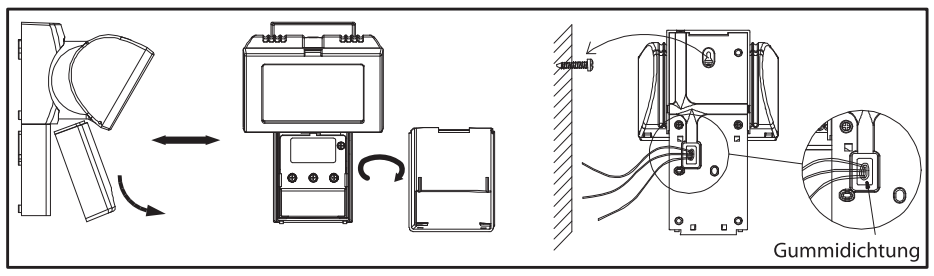

Abb. F

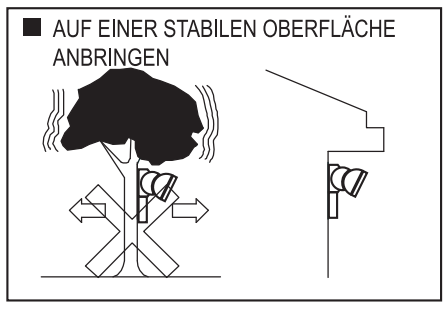

Abb. G

Anschluss an die Stromversorgung:

1. Hinweis: Dieses Gerät muss gemäß den örtlichen Verkabelungsverordnungen und Leitlinien installiert werden.
2. Stellen Sie sicher, dass die Stromzufuhr unterbrochen ist, bevor Sie mit der elektrischen Verkabelung beginnen.
3. Schauen Sie sich den nachstehenden Anschlussplan an, bevor Sie irgendwelche elektrischen Anschlüsse vornehmen. Das Gerät kann durch falsche Verkabelung zerstört werden.
4. Schließen Sie die Erdungsleitung an den Erdungsanschluss an.
5. Schließen Sie die braune oder schwarze Leitung des Versorgungskreislaufs (eingehende stromführende Phase) an den Anschluss (L) an.
6. Schließen Sie die blaue Leitung des Versorgungskreislaufs (neutral) an den Anschluss (N) an.

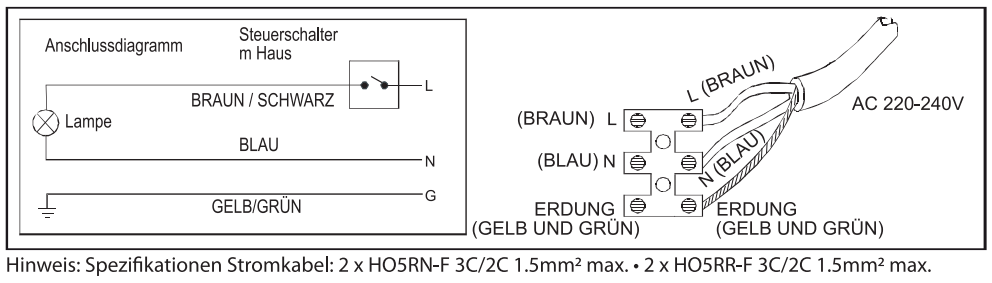

Hinweis: Spezifikationen Stromkabel: 2 x HO5RN-F 3C/2C 1.5mm² max. • 2 x HO5RR-F 3C/2C 1.5mm² max.

Fehlerbehebung:

Das Gerät funktioniert überhaupt nicht/Die Leuchten schalten sich nicht ein - Überprüfen Sie die Verkabelung um sicherzustellen, dass Sie das Gerät an die richtige Wechselstromzufuhr angeschlossen haben.
Überprüfen Sie die Verkabelung des Geräts bis zur Stromquelle um sicherzustellen, dass Sie das Gerät richtig verkabelt haben.

Wartung und Reparatur- Versuchen Sie nicht, das Gerät selbst zu reparieren, da dies zu Garantieverlust oder Personenschaden führen kann.

GIM_94557-94558-MV006010_Rev01_2012-07-03

LL300 SERIES
LED-HEADLIGHT

Grothe GmbH • Löhestr.22 • D-53773 Hennef • Tel: +49 (0) 22 42 - 88 90 - 0 • Fax: (0) 22 42 - 88 90 - 36 • info@grothe.de • www.grothe.de

Specifications:

1. Power: 220-240V / 50Hz
2. Lighting: LL300M...: 6 HI-POWER LEDs
   LL300A...: 15 HI-POWER LEDs

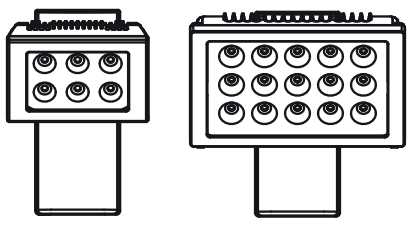

Lamp head:
The lamp head can be rotated by 180 degrees as shown in the diagram below, and also turned left and right or to face up and down.

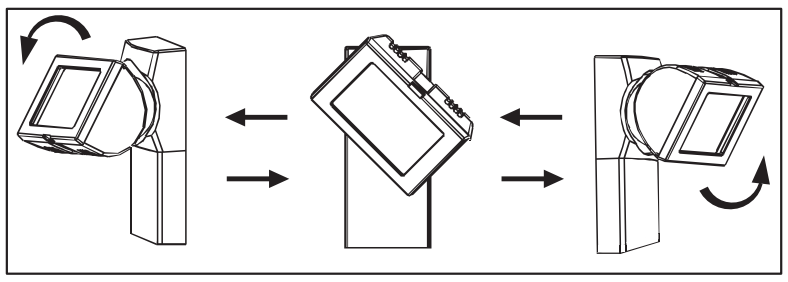

Installation:

Warning: This equipment must be installed only by a qualified electrician. Installation must follow local building codes as well as the instruction contained this manual. Turn off all power at circuit breaker or fuse box, to make sure power is off before installation. If you have any doubts about the installation procedure, please ask a qualified mechanican.

1.The unit is to be mounted vertically on a wall (Figure F,G), protected from weather.
2. DO NOT place the light close to any surface, as the light can get very hot.
   Keep the light at least 80mm away from walls to ensure sufficient air gap.

WARNING: HOT SURFACE, DO NOT TOUCH.

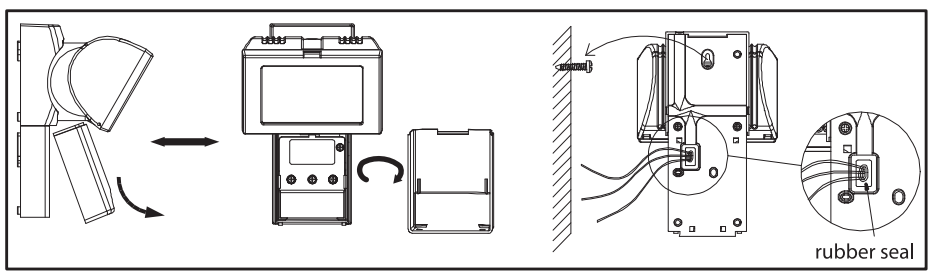

Figure. F

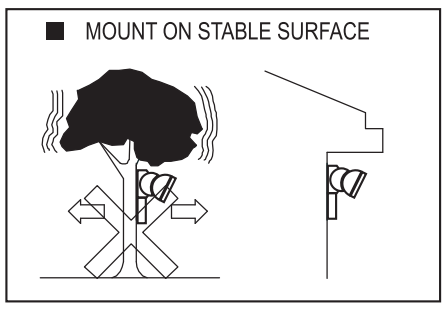

Figure. G

Connection to the power supply:

1. Note: This unit must be installed according to local Wiring Regulations and Code of Practice.
2. Ensure the supply is disconnected at the distribution board before beginning with the electrical wiring.
3. Study the wiring diagram below before making any electrical connections. Incorrect wiring of the unit could destroy the unit.
4. Connect the ground wire (yellow-green) to the ground terminal.
5. Connect brown or black wire from the supply circuit (incoming active/phase) to terminal (L).
6. Connect blue wire from the supply circuit (neutrals) to terminal (N).

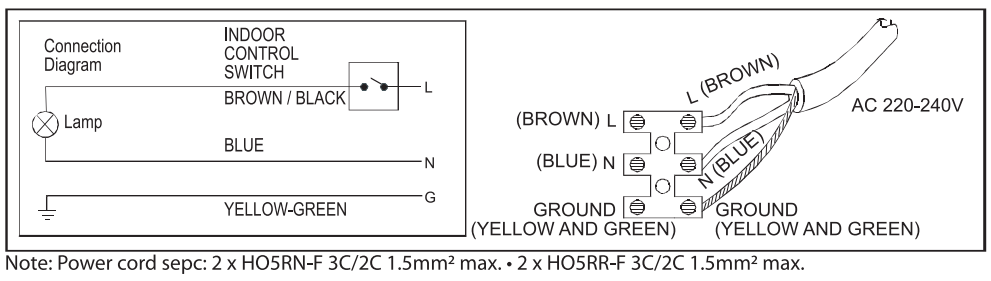

Note: Power cord sepc: 2 x HO5RN-F 3C/2C 1.5mm² max. • 2 x HO5RR-F 3C/2C 1.5mm² max.

Trouble Shooting:

Unit will not function at all/Lights won't come on
Check wiring to make sure that you have correct AC power at the unit.
Check the wiring from the unit to the source of power to make sure you have wired the unit correctly.

Maintenance and repair
Do not attempt to repair this unit yourself because this can lead to guarantee invalidity or personal injury.

SÉRIE LL300
LED-PHARE

Grothe GmbH • Löhestr.22 • D-53773 Hennef • Tel: +49 (0) 22 42 - 88 90 - 0 • Fax: (0) 22 42 - 88 90 - 36 • info@grothe.de • www.grothe.de

Spézifikations:

1. Puissance: 220-240V / 50Hz
2. Éclairage: LL300M...: 6 DEL HI-POWER
   LL300A...: 15 DEL HI-POWER

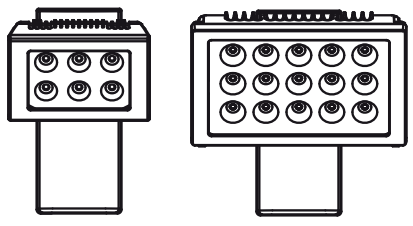

Tête de la lampe :
La tête de la lampe peut être orientée à 180 degrés, comme illustré sur le schéma ci-dessous, et tournée vers la droite et la gauche ou vers le haut et le bas.

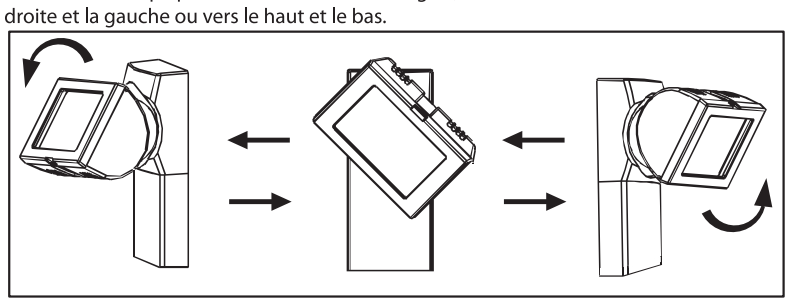

Installation:

Avertissement: Cet équipement ne peut être installé que par un électricien qualifié. L'installation doit répondre aux directives locales relatives aux installations dans les batiments, ainsi qu'aux instructions de ce manuel. Coupez l'alimentation du circuit électrique ou au boîtier de fusibles. Nous vous recommandons de consulter un électricien qualifié en cas de doute concernant la procédure d'installation.

1. L'unité doit être montée verticalement sur un mur (illustration F, G) et protégée du temps.
2. NE PAS placer la lumière à proximité de toute surface inflammable, car la lumière peut créer une chaleur intense. La lumière doit être à au moins 80 mm de distance des murs pour assurer une circulation d'air suffisante.

AVERTISSEMENT : SURFACE CHAUDE, NE PAS LA TOUCHER.

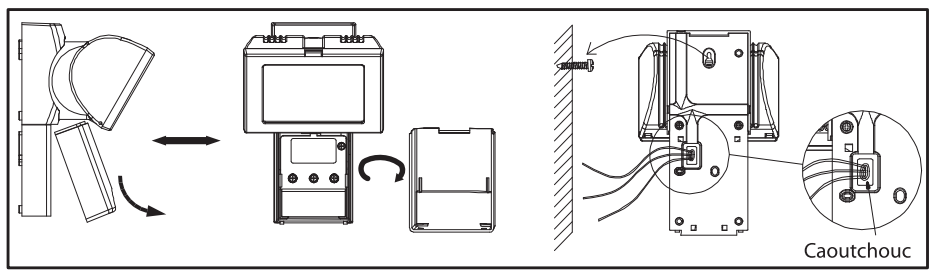

ILL. F

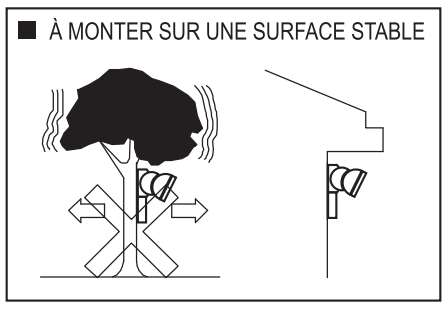

ILL. G

Connection à la source d'alimentation :

1. Notice: cet appareil doit être installé conformément aux règlements locaux relatifs aux câblages et aux codes pratiqués.
2. Assurez le débranchement du tableau de distribution électrique avant de commencer avec le câblage électrique.
3. Examinez le schéma de câblage ci-dessous avant d'effectuer les connexions électriques. Un câblage incorrect pourrait détruire l'appareil.
4. Connectez le fil de terre (jaune et vert) à la borne de terre.
5. Connectez le fil brun ou noir du circuit d'alimentation (phase active/entrante) à la borne (L).
6. Connectez le fil bleu du circuit d'alimentation (neutre) à la borne (N).

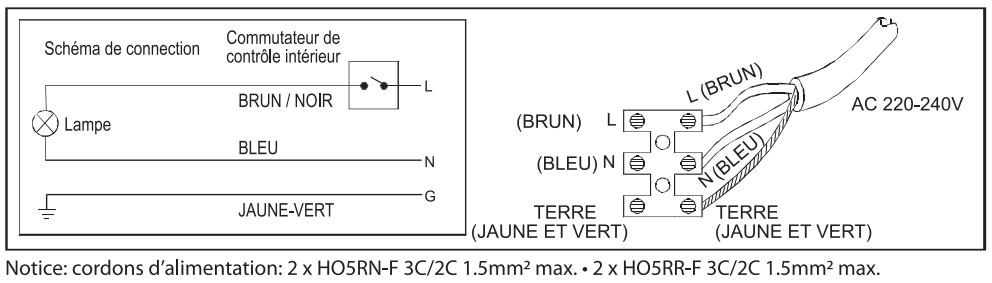

Notice: cordons d'alimentation: 2 x HO5RN-F 3C/2C 1.5mm² max. • 2 x HO5RR-F 3C/2C 1.5mm² max.

Dépannage:

L'unité ne fonctionne pas / les lumières ne se mettent pas en marche - Contrôlez le bon branchement de l'appareil à l'alimentation électrique.

Maintenance et réparation - N'essayez pas de réparer vous-même l'appareil car cela pourrait entraîner la perte de la garantie ou des dommages à la personne.

LL300 SERIES
PLED-KOPLAMP

Grothe GmbH • Löhestr.22 • D-53773 Hennef • Tel: +49 (0) 22 42 - 88 90 - 0 • Fax: (0) 22 42 - 88 90 - 36 • info@grothe.de • www.grothe.de

Specificaties

1. Vermogen: 220-240V / 50Hz
2. Verlichting: LL300M...: 6 HI-POWER LEDs
   LL300A...: 15 HI-POWER LEDs

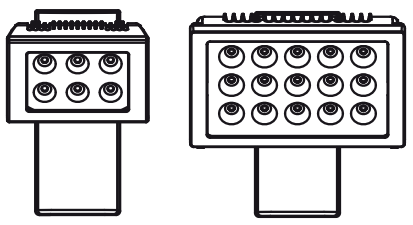

Lampenkop:
De lampkop kan 180 graden, zoals afgebeeld in het onderstaande diagram draaien, en kan tevens naar links en rechts alsook naar boven en beneden worden gedraaid.

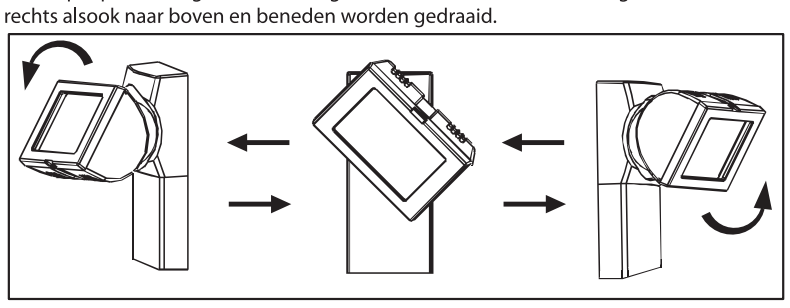

Installatie:

Waarschuwing:
Dit apparaat mag alleen worden geïnstalleerd door een erkend elektricien. De installatie moet voldoen aan de laatselijke bouwverordeningen en aan de instructies in deze handleiding. Schakel alle stroom via een stroomonderbreker of de hoofdzekering uit, om er zeker van te zijn dat er geen stroom meer voorhanden is bij de installatie. Raadpleeg een erkend elektricien als u twijfels hebt over de installatieprocedure.

1. Het apparaat dient verticaal aan de wand te worden gemonteerd (afbeelding F, G), en tegen weersinvloeden beschermd te worden.
2. Plaats de lamp NIET in de buurt van een brandbaar oppervlak, omdat de lamp zeer heet kan worden. Houd de lamp op een afstand van ten minste 80 mm van de muur om een voldoende luchtspleet te waarborgen.

WAARSCHUWING: HEET OPPERVLAK, NIET AANRAKEN.

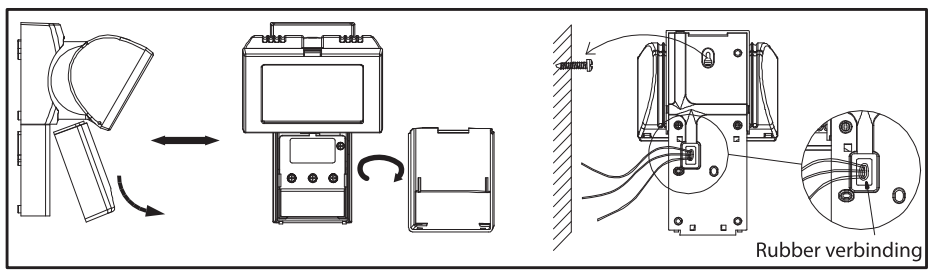

Afb. F

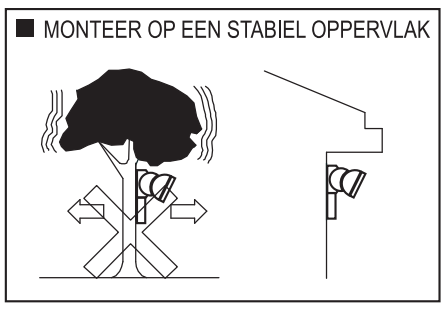

Afb. G

Aansluiten aan het stroomnet:

1. Opmerking: Dit apparaat moet worden geïnstalleerd volgens lokale voorschriften voor elektrische bedrading en gedragsregels.
2. Zorg ervoor dat de stroomtoevoer op het verdeelbord onderbroken is voordat u met de elektrische bedrading begint.
3. Bestudeer het bedradingsschema hieronder voordat u begint met de elektrische bedrading. Verkeerde bedrading van het apparaat kan het apparaat vernielen.
4. Sluit de massadraad (geel-groen) aan de aardklem aan.
5. Sluit de bruine of zwarte draad van de voeding (binnenkomend actief /fase) aan klem (L) aan.
6. Sluit de blauwe draad van de voeding (neutraal) aan klem (N) aan.

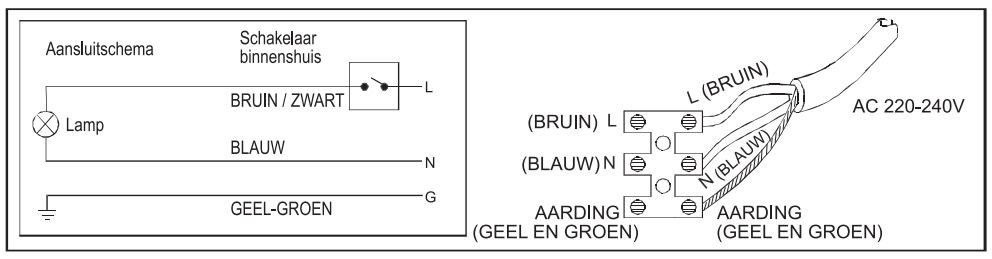

Opmerking: Specificaties stroomkabel: 2 x HO5RN-F 3C/2C 1.5mm² max. • 2 x HO5RR-F 3C/2C 1.5mm² max.

Storing zoeken:

Apparaat werkt niet/licht gaat niet aan - Controleer de bedrading om ervoor te zorgen dat u de juiste netvoeding aan het apparaat hebt aangesloten.
Controleer de bedrading van het apparaat tot aan de stroombron om er zeker van te zijn dat u het apparaat juist hebt aangesloten.

Onderhoud en reparatie- Probeer het apparaat niet zelf te repareren, want dit kant tot het vervallen van de garantie en persoonlijk letsel leiden.