urmet

Mod. 1150

DS 1150-007B **LBT 8976**

CITOFONO CON REGOLAZIONE DI CHIAMATA E MUTE PER IMPIANTI 1+1 Sch. 1150/351

DOOR PHONE WITH ADJUSTABLE CALL VOLUME AND MUTE FUNCTION FOR 1+1 SYSTEMS Ref.1150/351

INTERPHONE AVEC REGLAGE DU VOLUME D'APPEL ET COUPURE SONNERIE POUR INSTALLATIONS 1+1 Réf.1150/351

INTERFONO CON REGULACIÓN DE LLAMADA Y MUDO PARA SISTEMAS 1+1 Ref.1150/351

SPRECHANLAGE MIT RUFEINSTELLUNG UND MUTE FÜR ANLAGEN 1+1 BN 1150/351

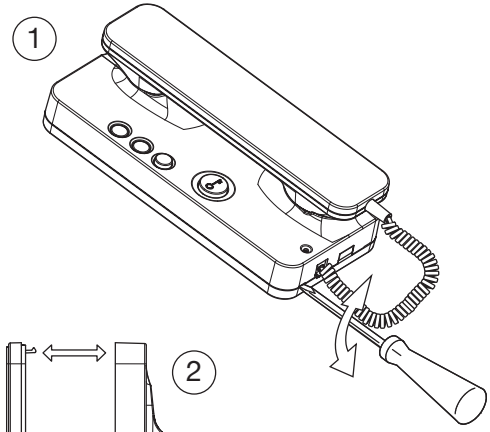

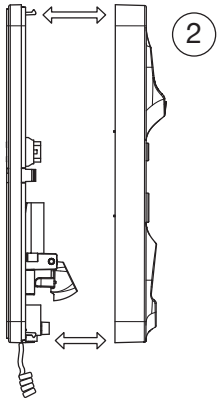

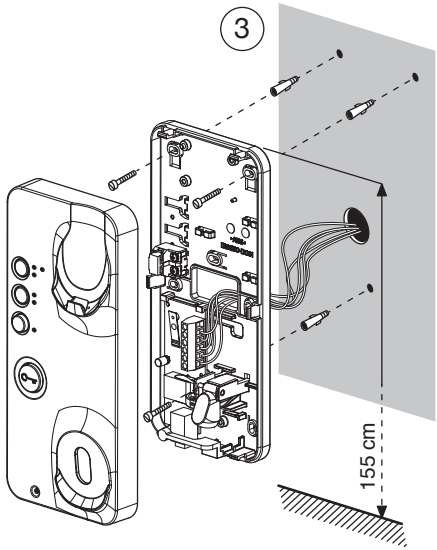

In caso di guasto, modifica o intervento sugli apparecchi dell'impianto (alimentatore, etc) avvalersi di personale specializzato.

In case of damage, modification or maintenance on the system apparatus (power supply unit, etc.) please refer to skilled technicians.

En cas de panne, de modification ou d'intervention sur les appareils du système (alimentateur, etc.), faites appel à du personnel spécialisé.

En caso de avería, modificación o intervención en los aparatos de la instalación (alimentador, etc.), contacte con personal especializado.

Bei Störungen, Änderungen oder Eingriffen an den Geräten der Anlage (Stromversorgung etc.) Fachpersonal hinzuziehen.

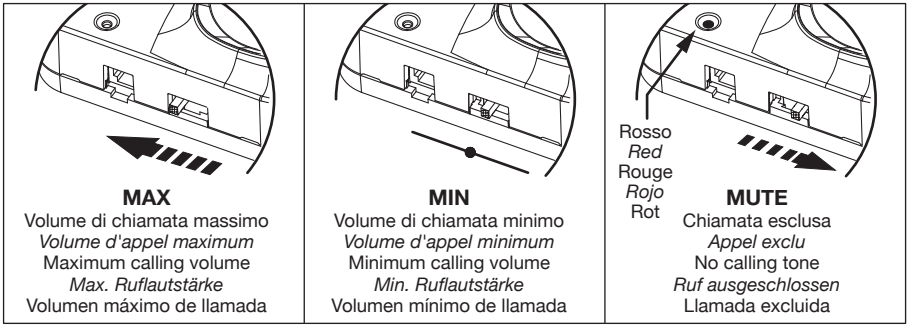

MAX
Volume di chiamata massimo
Volume d'appel maximum
Maximum calling volume
Max. Ruflautstärke
Volumen máximo de llamada

MIN
Volume di chiamata minimo
Volume d'appel minimum
Minimum calling volume
Min. Ruflautstärke
Volumen mínimo de llamada

MUTE
Chiamata esclusa
Appel exclu
No calling tone
Ruf ausgeschlossen
Llamada excluida

SCHEMA DI IMPIANTO BASE
SCHÉMA DE L'INSTALLATION DE BASE
BASIC SYSTEM DIAGRAM
BASIS-SCHALTPLAN
ESQUEMA DEL SISTEMA BÁSICO

SC101-1135L

(A) Colonna
Riser
Colonne
Columna
Steiger

(B) Citofono Sch. 1150/351
Door phones Ref. 1150/351
Interphones Réf. 1150/351
Interfonos Ref. 1150/351
Gegensprechanlagen BN 1150/351

(C) Trasformatore
Transformer
Transformateur
Transformador
Transformator

(D) Rete~
Mains ~
Réseau~
Red ~
Netz~

(E) Dispositivo Segreto
Secrecy
Secret
Segreto
Mithorsperre

(F) Ai successivi dispositivi
To next devices
Vers les dispositifs suivants
A los dispositivos que siguen
Zu den nachfolgenden Vorrichtungen

(G) Modulo Tasti
Button module
Module Touches
Módulo de Teclas
Tastenmodul

(H) Ai Moduli Successivi
To next modules
Vers les Modules Suivants
A los Siguientes Módulos
An die nachfolgenden Module

(I) Posto Esterno
Door unit
Poste Externe
Microaltavoz
Sprecheinheit für aussen

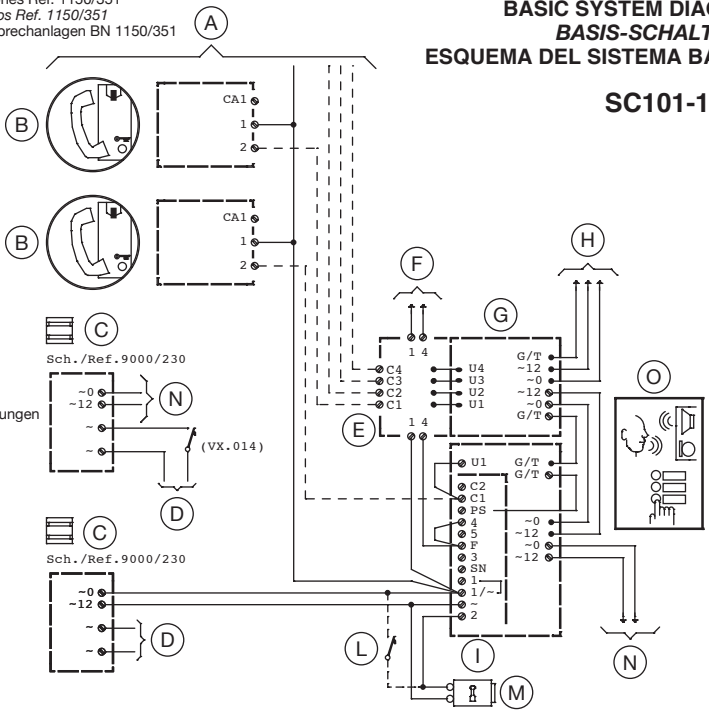

(L) Azionamento Serratura
Lock Operation
Actionnement Serrure
Accionamiento Cerradura
Schlossbetätigung

(M) Serratura Elettrica
Electrical lock
Serrure Electrique
Cerradura Eléctrica
Elektrische Türverriegelung

(N) Illuminazione cartellini
Name tag lighting
Eclairage des étiquettes
Iluminación de tarjeteros
Namensschildbeleuchtung

(O) Portiere Elettrico
Electrical door opener
Portier Electrique
Portero Eléctrico
Elektrische Pförtneranlage

DS 1150-007B **LBT 8976**

URMET S.p.A.
10154 TORINO (ITALY)
VIA BOLOGNA 188/C
Telef. +39 011.24.00.000 (RIC. AUT.)
Fax +39 011.24.00.300 - 323

Area tecnica
servizio clienti +39 011.23.39.810
http://www.urmet.com
e-mail: info@urmet.com

MADE IN CHINA