Klingeltaster LED ETA S200 LEDbl

Artikelnummer	55545
Typ	ETA S200 LEDbl
Gewicht	0.428kg
Länge	82mm
Breite	28mm
Höhe	82mm

Produktbeschreibung

ETA S200 LEDbl

Dieser Klingeltaster ist nicht nur massiv aus Edelstahl gefertigt, sondern auch extrem vandalensicher verantwortlich dafür sind seine glatten Konturen und seine präzise Knopfführung. Neben seiner eindrucksvollen Widerstandsfähigkeit besitz diese Variante einen LED-Ring auf dem Taster, der in einer blauen Farbe leuchtet. Sein hochwertiges Design passt sich jeder Hauswand mühelos an.

Hinweis:
Die Montage ist nur auf einer Unterputzdose möglich.

Produkteigenschaften

Abmessungen	82 x 82 x 16 mm + ET 13 mm
Taster	PROTACT 220 LED
Form	Quadratisch
Schaltleistung Min.	5 V / 1 mA
Anzahl Taster	1
Beleuchtung	LED Blau
Schutzart	IP40
Geräteart	Klingeltaster Einfach
Material	Edelstahl, Edelstahl VA
Montage	UP-Dose, Aufputz
Betriebstemperatur	-20 °C bis +50 °C
Schaltleistung Max.	12 V AC / DC 1,5 A
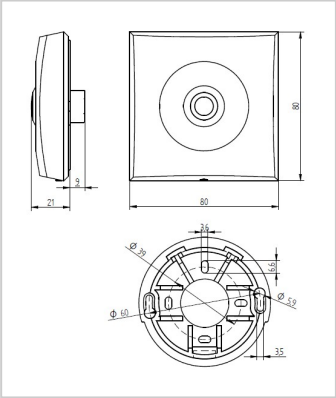
Weitere Bilder