LED-Leuchtmittel KSZ-LED 8662

Artikelnummer	38662
Typ	KSZ-LED 8662
Gewicht	0.009kg
Länge	18mm
Breite	50mm
Höhe	18mm

Produktbeschreibung

LED-Leuchtmittel, Rot

Dieses LED-Leuchtmittel besticht durch seine lebendigen Farben, hohe Lichtintensität und den gängigen Ba15d-Sockel. Als Ersatz für herkömmliche Glühlampen mit Ba15d-Sockel kann dieses LED-Leuchtmittel in vielen Systemen verwendet werden. Es erzielt eine hervorragende Warnwirkung dank seiner vier äußerst hellen, wartungsfreien LEDs, die eine Lebensdauer von mindestens 100.000 Stunden bieten. Zudem erfüllt es die Vibrationssicherheitsstandards gemäß DIN 40046.

Folgende Produkte sind Kompatibel:

Dazu passende Kombi-Hupen:

HUPE WL 6311 24 V DC, Art.Nr. 31341

Dazu passende Warnlichter mit Fassung:

GWL 8511, Art.-Nr. 38511 GWL 8212, Art.-Nr. 38512 GWL 8516, Art.-Nr. 38516
Warnlicht TBL 8721, Art.-Nr. 38721 Warnlicht TBL 8722, Art.-Nr. 38722 Warnlicht TBL 8724, Art.-Nr. 38724 Warnlicht TBL 8725, Art.-Nr. 38725 Warnlicht TBL 8726, Art.-Nr. 38726 Warnlicht TBL 8727, Art.-Nr. 38727

Dazu passende Warnleuchten:

Warnleuchte KWL 8101, Art.-Nr. 38101 Warnleuchte KWL 8102, Art.-Nr. 38102 Warnleuchte KWL 8106, Art.-Nr. 38106

Dazu passende Drehspiegel-Leuchten:
Drehspiegel-Leuchte DSL 7361, Art.-Nr. 37361 Drehspiegel-Leuchte DSL 7362, Art.-Nr. 37362

Produkteigenschaften

für Fassung	Ba15d
Farbe	Rot
Spannungsversorgung	24 V, 24 V AC / DC (45 mA)
Geräteart	Leuchtmittel
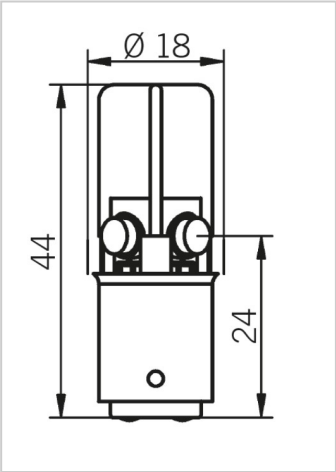
Weitere Bilder