5MPX IP Bullet-Kamera NEIUS VK 1099/520

Artikelnummer	1099/520
Typ	VK 1099/520
Gewicht	0.323kg
Länge	159mm
Breite	68mm
Höhe	65mm

Produktbeschreibung

Die nächste Stufe der Sicherheitsüberwachung: Eine Netzwerk-Videoüberwachung mit NEIUS

?Die 5MPX Bullet-Kamera mit festem Objektiv bietet clevere Funktionen für detailreichere Bilder und erweiterte, automatisierte Analysemöglichkeiten basierend auf AI Deep Learning.

Intelligente Videoanalyse

Automatische Analyse der Aufnahmen nach festgelegten Überwachungsparametern:
- Linienüberschreitung
- Doppelte Linienüberschreitung
- Perimeter

Geringer Datenverbrauch

Die neue Komprimierungstechnologie S+265 reduziert Bitraten um mehr als 30% gegenüber H.265 und um fast 70% gegenüber von H.264.

So benötigt sie geringere Bandbreite und weniger Speicherplatz.

Verwaltung in NEIUS Software

In der NEIUS Software werden alle Parameter der Kameras und der Intelligenten Analyse eingestellt und verwaltet. Live können Bilder von 128 Kameras gleichzeitig in einem Raster dargestellt werden.

Die Video- und Audioübertragungen können in der Software auch gespeichert werden. Die E-Map-Funktion ermöglicht eine visuelle Übersicht aller Kameras und Ereignisse auf einer Karte des Geländes.

Unterwegs alles im Blick mit der NEIUS App

Die App ermöglicht professionelles Management der Serie NEIUS über Smartphone oder Tablet. Innerhalb der App können mehrere Livestreams gleichzeitig wiedergegeben werden, Übertragungen aufgezeichnet und Parameter der Videoanalyse eingestellt werden.

Im Alarmfall benachrichtigt die App den Nutzer direkt. Kameras und Rekorder können über die App auch fern-konfiguriert werden.

Wide Dynamic Range

Ermöglicht eine detailreiche Videoaufnahmen bei schwierigen Lichtverhältnissen wie Gegenlicht und starken Licht-Schatten-Kontrasten.

Starlight

Macht sich bewegende Objekte in dunkler Umgebung mit weniger als 0.002 Lux sichtbar.

Videoaufzeichnung direkt in der Kamera

Mit einer eingesetzten microSD-Karte in der Kamera werden Überwachungsaufnahmen automatisch in der Kamera gespeichert, sollte der Videorekorder einmal ausfallen.

Ist der Rekorder wieder einsatzbereit, werden die auf der microSD-Karte gespeicherten Daten auf den Rekorder übertragen.

Produkteigenschaften

Videokompression	S+265 / H.265 / H.264
Umgebungstemperatur	–35 °C bis +65 °C
Systemkompatibilität	ONVIF (Profile S/T/G)
Rauschunterdrückung	3D-DNR
Darstellung	Webbrowser, PC-Client Software NEIUS, Smartphone-Applikation (iOS und Android)
Protokolle	TCP/IP, HTTP, FTP, DHCP, DNS, DDNS, MULTICAST, IPV4, NTP, UDP, Telnet
Reichweite IR	50 m
Abmessungen	66 x 75 x 161 mm
Geräteart	Kamera
Empfohlene Netzgeräte	NG 1092/801, NG 1092/803, NG 1092/804, NG AL12/5A, NG 12/2A, NG AL12/1A, PoE-Adapter 1093/834
Autom. Weißabgleich	AWB
Minimale Beleuchtungsstärke	0,002Lux (Farbe, F1.6, AGC Ein) / 0 Lux (IR-LEDs Ein)
Tag-Nach-Umschaltung	Ja
Netzwerkanschluss	RJ45 (10/100M)
Besonderheit	Starlight
Gewicht	480 g
Besonderheiten	Starlight, SD-Karten Einschub (bis 512 GB)
Leistungsaufnahme	6 W (12 V, IR-LEDs Ein), 6 W (PoE, IR-Leds Ein)
Dämmerungssensor	kleiner 5 Lux
Schutzart	IP 67
Optionales Zubehör	Verteilerdose VKZ 3000/141, Mastadapter VKZ 3000/147, Eckadapter VKZ 3000/145
Auflösung Mainstream	2592 x 1944 @ 20 fps
Verschlusszeit	1 - 1/100.000 s
Auflösung	5MPX

Gegenlichtkompensation	BLC
Videostreams	Mainstream, Substream
Helligkeitsabgleich	WDR 120 dB
Objektiv	2,8 mm
Bildsensortyp	1/2.8" Starlight, CMOS
Bauform	Bullet
Auflösung Substream	704 x 576 @ 25 fps
Spannungsversorgung	12 V DC +/- 25 %, PoE
PoE Standard	IEEE 802.03af
Verstärkungsanpassung	AGC
IR-LEDs	2
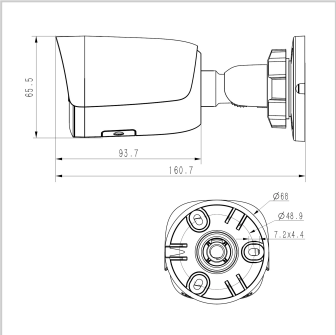
Weitere Bilder