Drehspiegelleuchte DSL 7322

Artikelnummer	37322
Typ	DSL 7322
Gewicht	1.482kg
Breite	209mm
Höhe	152mm

Produktbeschreibung

Die Drehspiegelleuchte erzielt eine optimale Lichtausbeute durch den Einsatz von Halogenlampen H1, was sie ideal für den Einsatz in Gefahrenbereichen der Industrie sowie in Alarmanlagen macht. Diese Leuchte besitzt außerdem eine zusätzliche Zulassung für Straßenfahrzeuge, was ihre Anwendungsmöglichkeiten erweitert. Das robuste Gehäuse besteht aus glasfaserverstärktem Polyamid PA, während die Lichthaube aus schlagfestem PMMA gefertigt ist, was eine ausgezeichnete Haltbarkeit und Widerstandsfähigkeit gewährleistet. Der kugelgelagerte Spiegel besteht aus korrosionsfestem Metall und ist Teil eines langlebigen Zahnradantriebs, der dauerhaft und automatisch gefettet wird. Diese Konstruktion garantiert eine hohe Lebensdauer und eine zuverlässige Leistung, selbst unter anspruchsvollen Bedingungen.

Hinweis:

LEUCHTMITTEL NICHT IM LIEFERUMFANG ENTHALTEN | BITTE SEPERAT BESTELLEN!
Halogenlampe | DSZ 7381, Art.-Nr. 37381

Montage ist auf waagerechten Flächen oder mit Zubehör DSZ 7395 (Art.-Nr. 37395) an senkrechten Flächen (Wandmontage) oder mit Schutzkorb (Art.-Nr. 37394) bzw. Aufsteckflansch (Art.-Nr. 37391) möglich.

Die Anschlussklemmen sind für max. 1,5 qmm ausgelegt.

Produkteigenschaften

Spannungsversorgung	240 V AC, 240 V AC (0,22 A)
Schutzart	IP55, Schutzklasse 2, IP55
Einschaltdauer	Dauerbetrieb (ED 100 %)
Farbe	Rot
Fassung	H1
Anschlussklemmen	Für max. 1,5 qmm
Spiegeldrehzahl	160 / min
Spiegel	Kugelgelagert, aus korrosionsfestem Metall
Lichtstärke	10.000 Cd(p)
Signalart	Drehspiegelleuchte
Gewicht	1,5 kg
Betriebstemperatur	-30 °C bis +50 °C
Abmessungen	152 (D) x 209 mm
Leuchtmittel	Halogenlampe H1, nicht im Lieferumfang
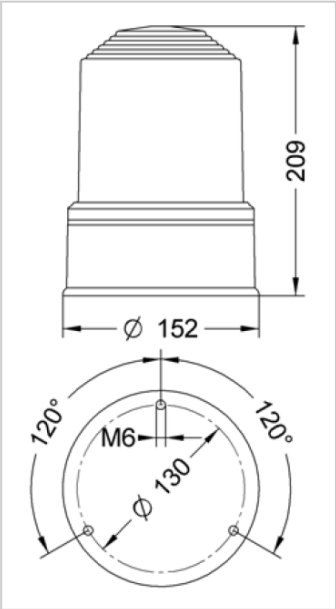
Weitere Bilder